Esquema 2.2.2. Para varios usuarios con contadores en forma centralizada en un lugar

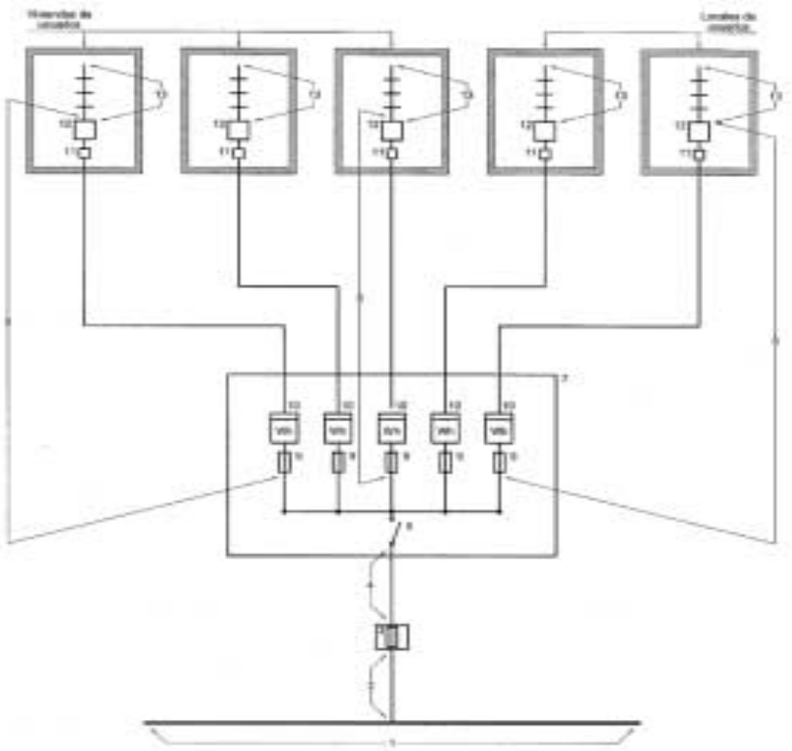

Leyenda

1 Red de distribución.
2 Acometida.
3 Caja general de protección.
4 Línea general de alimentación.
5 Interruptor general de maniobra.
6 Caja de derivación.
7 Emplazamiento de contadores.
8 Derivación individual.
9 Fusible de seguridad.
10 Contador.
11 Caja para interruptor de control de potencia.
12 Dispositivos generales de mando y protección.
13 Instalación interior.

2.2.3 Colocación de contadores en forma centralizada en más de un lugar

Este esquema se utilizará en edificios destinados a viviendas, edificios comerciales, de oficinas o destinados a una concentración de industrias donde la previsión de cargas

haga aconsejable la centralización de contadores en más de un lugar o planta. Igualmente se utilizará para la ubicación de diversas centralizaciones en una misma planta en edificios comerciales o industriales, cuando la superficie de la misma y la previsión de cargas lo aconseje. También podrá ser de aplicación en las agrupaciones de viviendas en distribución horizontal dentro de un recinto privado.

Este esquema es de aplicación en el caso de centralización de contadores de forma distribuida mediante canalizaciones eléctricas prefabricadas, que cumplan lo establecido en la norma UNE-EN 60.439 -2.

Esquema 2.2.3. Para varios usuarios con contadores en forma centralizada en más de un lugar